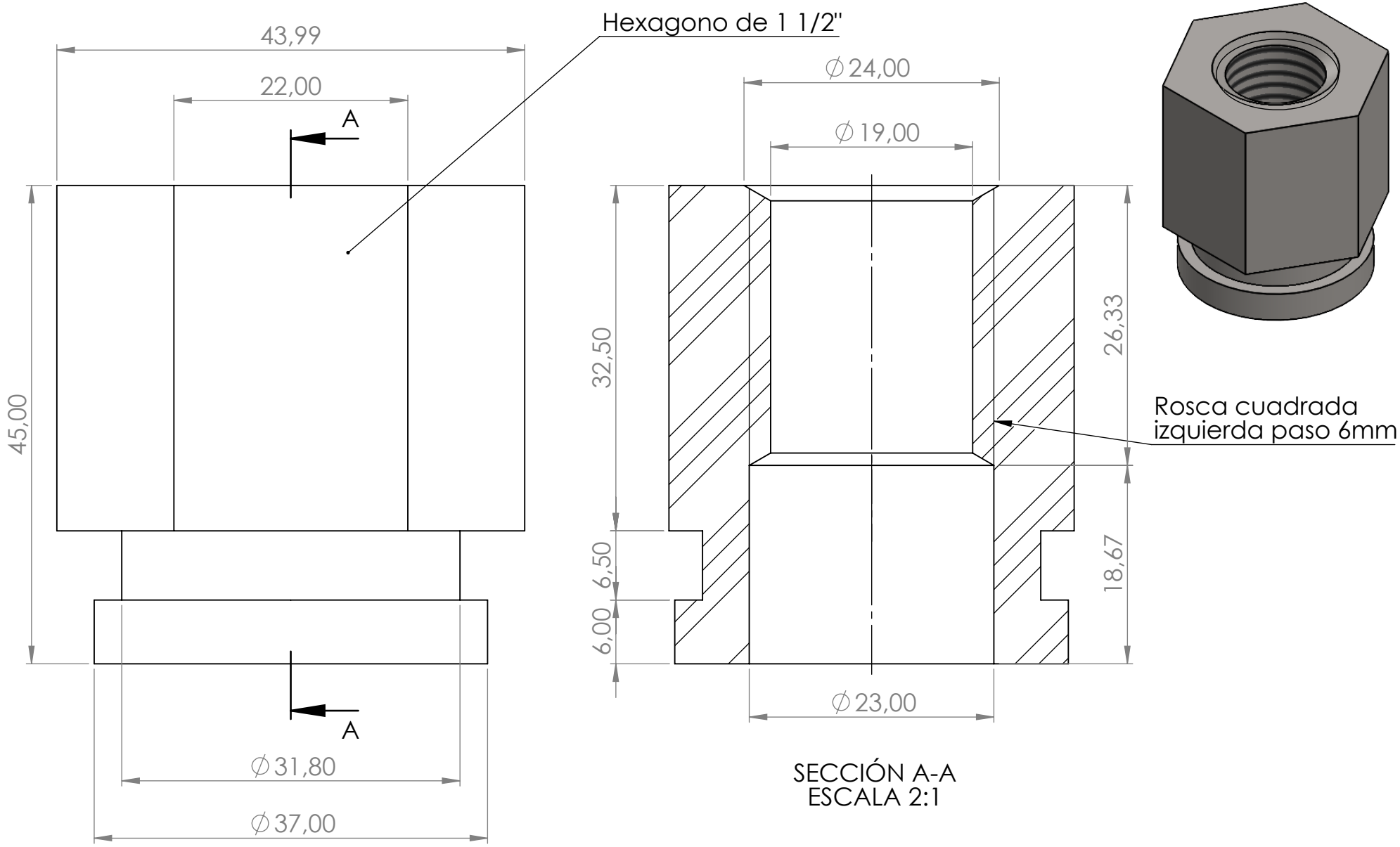

Cotas: mm	Industrias IMR S.A.S		
Escala: 2:1	Nombre de la pieza:	Tuerca válvula de 4 pulgadas	
Nombre del proyecto: Válvula 4		Dibujó: Brayan Palencia	
Material: Hexagono de 1 1/2" x 5 cm		Revisó: Brayan Palencia	Plano No:
		Fecha: 21/12/2023	1/1

Producto SOLIDWORKS Educational. Solo para uso en la enseñanza.